Душ впечатлений «Тропический шторм»
Руководство по эксплуатации (07.07)

Оглавление страница

1. Эксплуатация – программы....2
2. Техническое описание....4
3. Установка....5
4. Запуск устройства в эксплуатацию....6
5. Регулировка температуры....6
6. Техническое обслуживание....7
7. Запасные части....8
7.1 Водопроводная часть:....8
7.2 Дозировочное оборудование:....8
8. Электромонтажная схема....9

1. Эксплуатация – программы

Душ впечатлений «Тропический шторм» представляет собой контрольное устройство для нескольких программ душа впечатлений. Программы могут быть запущены двойной кнопкой, расположенной на душевой кабине.

Описание программ «Тропический шторм»

1. Тропический дождь(Tropical Rain)

этап	**описание**	**продолжительность**
этап 1	теплый моросящий дождь подсветка: красная	регулируемая 10 – 40 сек.
этап 2	теплый моросящий дождь + теплый ароматизированный сельский дождь подсветка: желтая	регулируемая 10 – 40 сек.
этап 3.1	теплый моросящий дождь + теплый сельский дождь + холодный моросящий дождь подсветка: смена цвета: желтый – зеленый	продолжительность этапа 3 – регулируемая от 30 до 80 секунд переход от этапа 3.1 к этапу 3.2 – регулируемый от 3 до 10 секунд
этап 3.2	теплый моросящий дождь + теплый сельский дождь + теплый моросящий дождь подсветка: смена цвета: красный – зеленый	

2. Шторм (Storm)

этап	**описание**	**продолжительность**
этап 1	теплый моросящий дождь подсветка: красная	регулируемая 10 – 40 сек.
этап 2	теплый моросящий дождь + холодный туман, ароматизированный подсветка: зеленая	регулируемая 10 – 40 сек.
этап 3.1	холодный туман + теплый тропический дождь подсветка: синяя	продолжительность этапа 3 – регулируемая от 30 до 80 секунд переход между этапами 3.1 - 3.3 – регулируемый от 3 до 10 секунд
этап 3.2	холодный туман + теплый моросящий дождь подсветка: синяя и вспышки	
этап 3.3	теплый моросящий дождь + холодный моросящий дождь подсветка: вспышки	
этап 4	теплый моросящий дождь подсветка: красная	

Параметры программы могут быть отрегулированы на передней панели следующим образом:

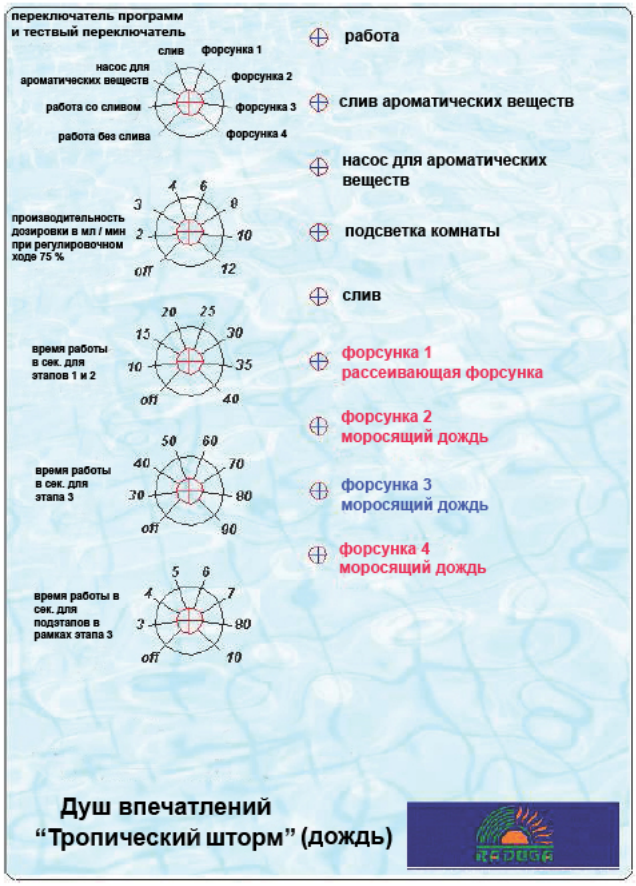

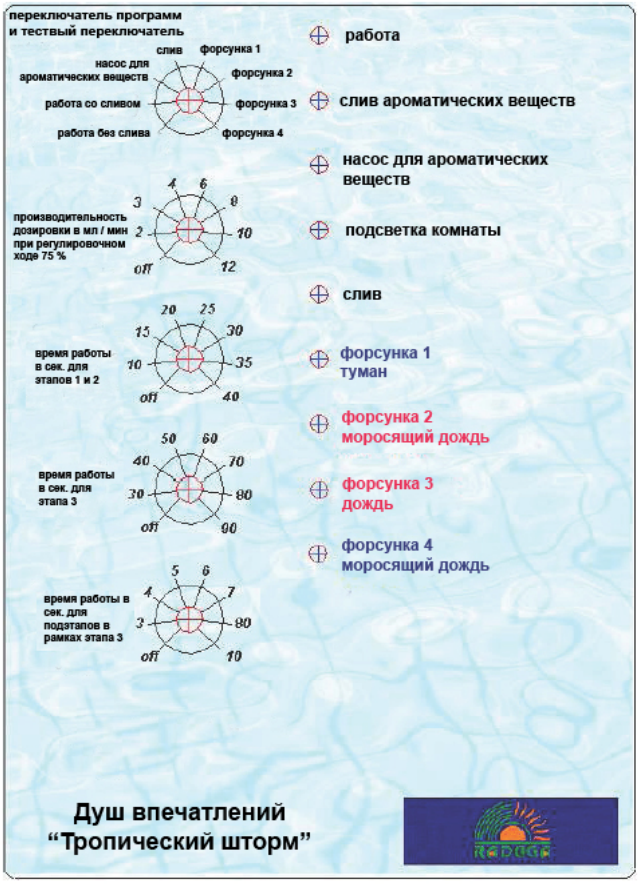

<u>переключатель программ и тестовый переключатель</u>

Эта поворотная кнопка предназначена для тестирования каждой функции душа впечатлений. Каждая функция обозначается включением желтого светодиодного индикатора на правой стороне корпуса блока управления. Насос для ароматических веществ может использоваться, только если резервуар с ароматическими веществами заполнен или если замкнуто реле давления под насосом.

<u>Перед тестированием функций</u> устройство должно быть включено главным переключателем на правой стороне корпуса!!

<u>После тестирования функций</u> выберите режим эксплуатации, установив переключатель в необходимое положение: **эксплуатация с (без) сливом (operation with (-out) Emptying):** Данный режим должен быть отрегулирован для всего оборудования душа, которое использует сливные клапаны.

<u>производительность дозировки в мл / мин при регулировочном ходе 75%</u>

Эта поворотная кнопка предназначена для регулирования производительности дозировки ароматических веществ. Показатель хода насоса 75% установлен на заводе-производителе.

<u>время работы в секундах для этапа…:</u>

Регулирование времени исполнения этапа программы в секундах.

Использование:
Предварительные регулировки должны производиться оператором, как описано выше. Пользователь запускает отдельные программы соответствующей стартовой кнопкой на кабине душа. После окончания программы ароматизационный контур сливается автоматически. После этого устройство готово к дальнейшему использованию. В процессе исполнения программы или слива остальные функции (программы) устройства заблокированы.

2. Техническое описание

Габариты:	ширина 120 см, высота 75 см, глубина 20 см
Вес:	прибл. 17 кг
Электропитание:	230 В
Водоснабжение:	мин. 3 бар при расходе 2 куб. м / ч

Устройство состоит из следующих компонентов:

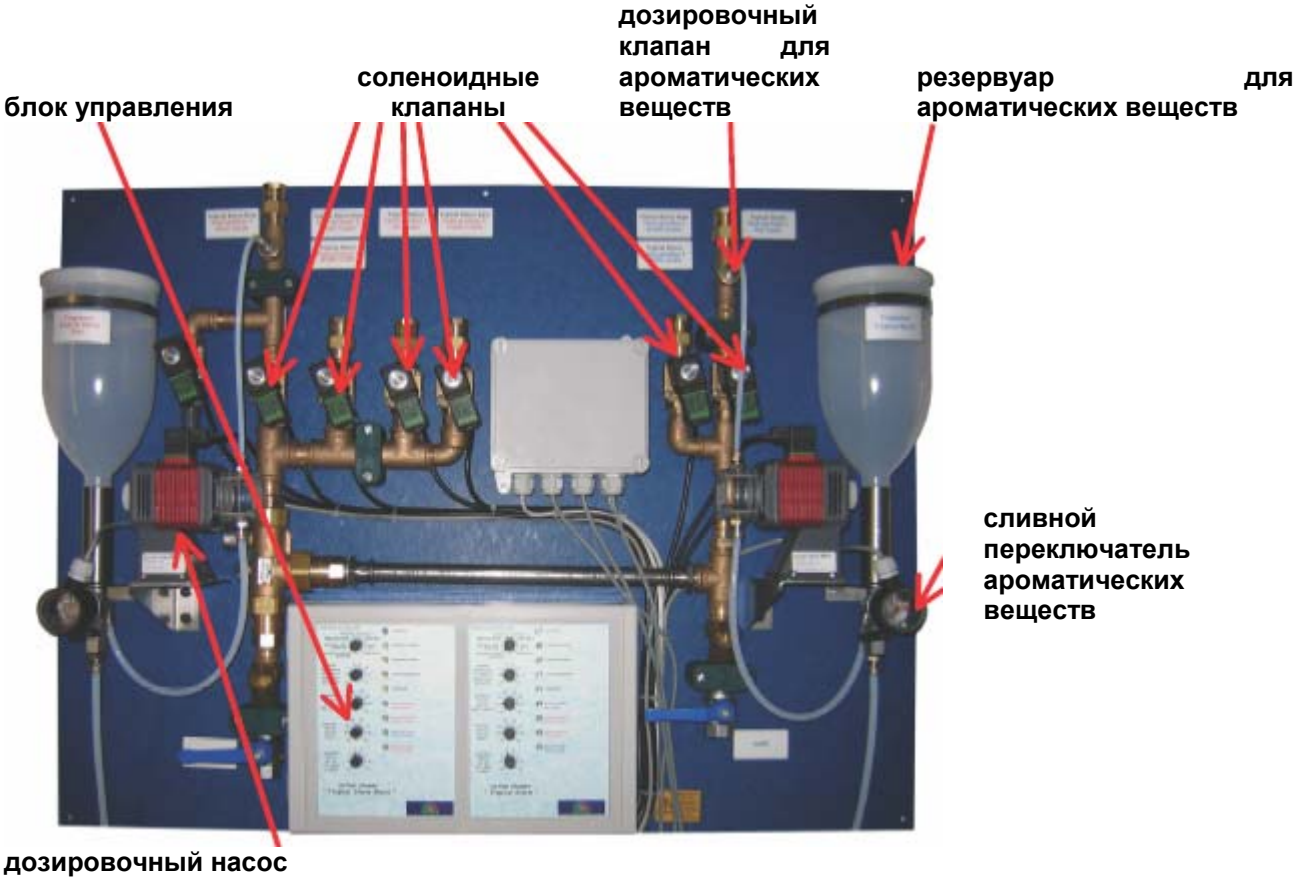

3. Установка

Блок управления «Тропический шторм» должен быть установлен в соответствующем месте рядом с душем. Трубопровод для воды должен быть установлен в соответствии со следующей схемой. Электропитание с вилкой 230 В переменного тока. При первом запуске убедитесь, что форсунки не заблокированы отложениями, которые скопились в трубопроводе!

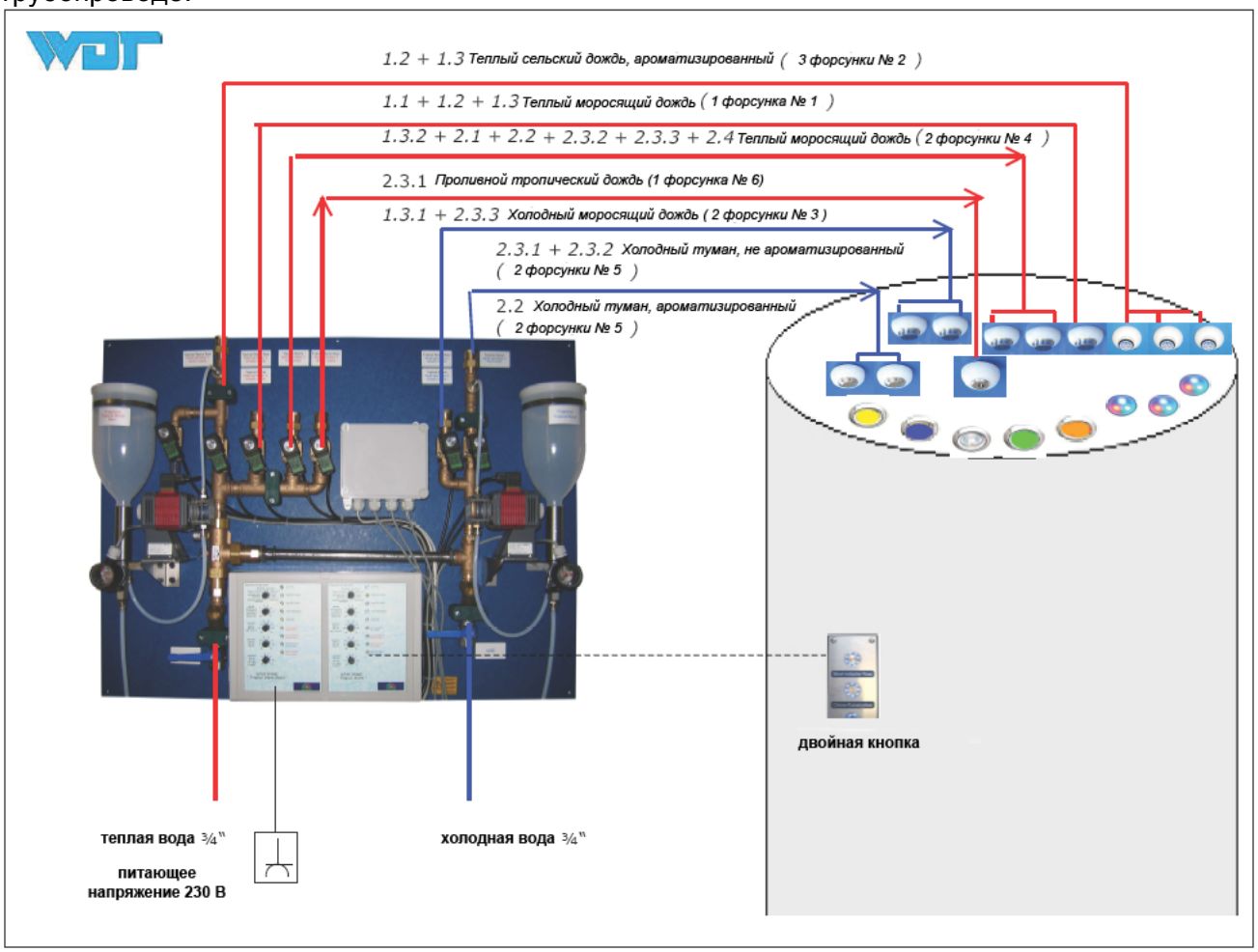

- Устройство должно быть установлено только авторизованным персоналом!!!
- Перед запуском устройства в эксплуатацию мы рекомендуем промыть все трубы без форсунок, чтобы обеспечить, что форсунки не будут забиты отложениями.
- Мы рекомендуем установить тонкое линейное сито перед оборудованием душа!
- Мы рекомендуем использовать (смягченную) воду с низкой жесткостью, чтобы предотвратить образование кальциевых отложений!

4. Запуск устройства в эксплуатацию

Когда система труб и электропитание будут подсоединены, устройство готово для запуска в эксплуатацию. Установите селекторный переключатель 1 на «0» и включите устройство главным переключателем с левой стороны корпуса контрольного блока. Главный переключатель загорается красным, а светодиод, сигнализирующий режим работы, загорается зеленым. После этого можно протестировать все функции, как описано выше (см. стр. 4). Теперь можно отрегулировать отдельные функции программ в соответствии с вашими требованиями.

Если вы заливаете резервуар для ароматических веществ в первый раз, в головку насоса попадает воздух. Для обеспечения бесперебойного функционирования насоса необходимо его продуть. Для этого вытащите шланг насоса из дозировочного клапана (смотрите рисунок). Эта процедура необходима, только когда вы запускаете устройство в первый раз.

5. Регулировка температуры

Разрез

теплая
холодная
смешанная
циркуляция
A – термостат
B – затвор клапана
C – штифт

1 – стандартная температура
2- границы диапазона установки температуры смешанной воды

Принцип работы

Температура смешанной воды передается на термостат A. Она сравнивается с установленным значением. Если фактическая температура смешанной воды не соответствует установленному значению, в термостате A происходит изменение соотношения объемов теплой и холодной воды. Затвор клапана B регулируется штифтом C, пока фактическая температура смешанной воды не будет соответствовать установленному значению.

Классификация термических смесительных клапанов 3400 в соответствии с их шумовыми характеристиками:

GN	½	¾ - 1 ¼
DN	15	20-32
Группа фитингов	I	II

Температура теплой воды должна быть, по меньшей мере, на 5 К выше, чем смешанной воды.

Стандартная температура, установленная на заводе-производителе, °C	Границы диапазона установки температуры смешанной воды, °C	Изменение температуры смешанной воды за 1 оборот ключа		
25	20-30	GN ½ - 1	GN 1 ¼ - 2	DN 65 и 80
40	30-45	прибл. 6 К	прибл. 4 К	прибл. 2 К
48	36-53			
55	45-65			

6. Техническое обслуживание

Если устройство не используется на протяжении длительного времени, мы рекомендуем слить весь трубопровод и выключить устройство главным переключателем. В случае резкого падения давления необходимо промыть вкладки фильтра в трубопроводе.

1.	**Водопроводная часть**	⇓	⇓	**что делать**	
1.1	проверьте соленоидные клапаны в ходе теста функции	OK	[ ]	заменить	[ ]
1.2	меняйте диафрагмы соленоидных клапанов каждые два года	OK	[ ]	заменить	[ ]
1.3	очистите предварительный фильтр	OK	[ ]	очистить	[ ]
1.4	проверьте инструмент измерения давления фильтра	OK	[ ]	очистить	[ ]
1.5	проверьте труборез	OK			
1.6	проверьте работу термосмесителя	OK			
2.	**Насос для ароматических веществ**				
2.1	проверьте функционирование	OK	[ ]	заменить	[ ]
2.2	меняйте вкладыши клапанов насоса каждые два года	OK	[ ]	заменить	[ ]
2.3	меняйте диафрагмы насоса каждые два года	OK	[ ]	заменить	[ ]
2.4	проверьте функционирование дозировочного клапана 3/8”	OK	[ ]	очистить	[ ]
2.5	проверьте дозировочные трубки	OK	[ ]	заменить	[ ]
2.6	проверьте функционирование сливного переключателя	OK	[ ]	заменить	[ ]
3.	**Форсунки**				
3.1	проверьте распыление в ходе теста функции	OK	[ ]	очистить	[ ]
3.2	проверьте внешний вид форсунок	OK	[ ]	очистить	[ ]
4.	**Контроллер (блок управления)**				
	проверьте все функции	OK	[ ]		
	все ли переключатели на месте?	OK	[ ]		
5.	**Разное**				
	очистите все устройство		[ ]		

7. Запасные части

7.1 Водопроводная часть:

10424 шаровой клапан G 3/4" PN25, Ms/PTFE-FKM
12887 фильтр Ms 3/4"
14680 соленоидный клапан Ms 1/2" - 230VAC 2/2-ход
17146 соленоидный клапан Ms 3/4" - 230VAC 2/2-хода
13082 штекер для соленоидного клапана со светодиодом – провод 1,5m
17808 термосмеситель 3/4" DN 20 - 30-45°C с 3 резьбовыми элементами (2 с невозвратными клапанами)

7.2 Дозировочное оборудование:

16405 дозировочный насос EH-B20 в комплекте
11460 диафрагма для EHB 20
12840 головка насоса
12841 подсоединения для стороны всасывания
12842 подсоединения со стороны давления
15108 дозировочный клапан для ароматических веществ 3/8“ BA
10432 дозировочная трубка, фторпласт, 4x1 мм
10433 дозировочная трубка, фторпласт, 6x1 мм
16975 резервуар для ароматических веществ

8. Электромонтажная схема

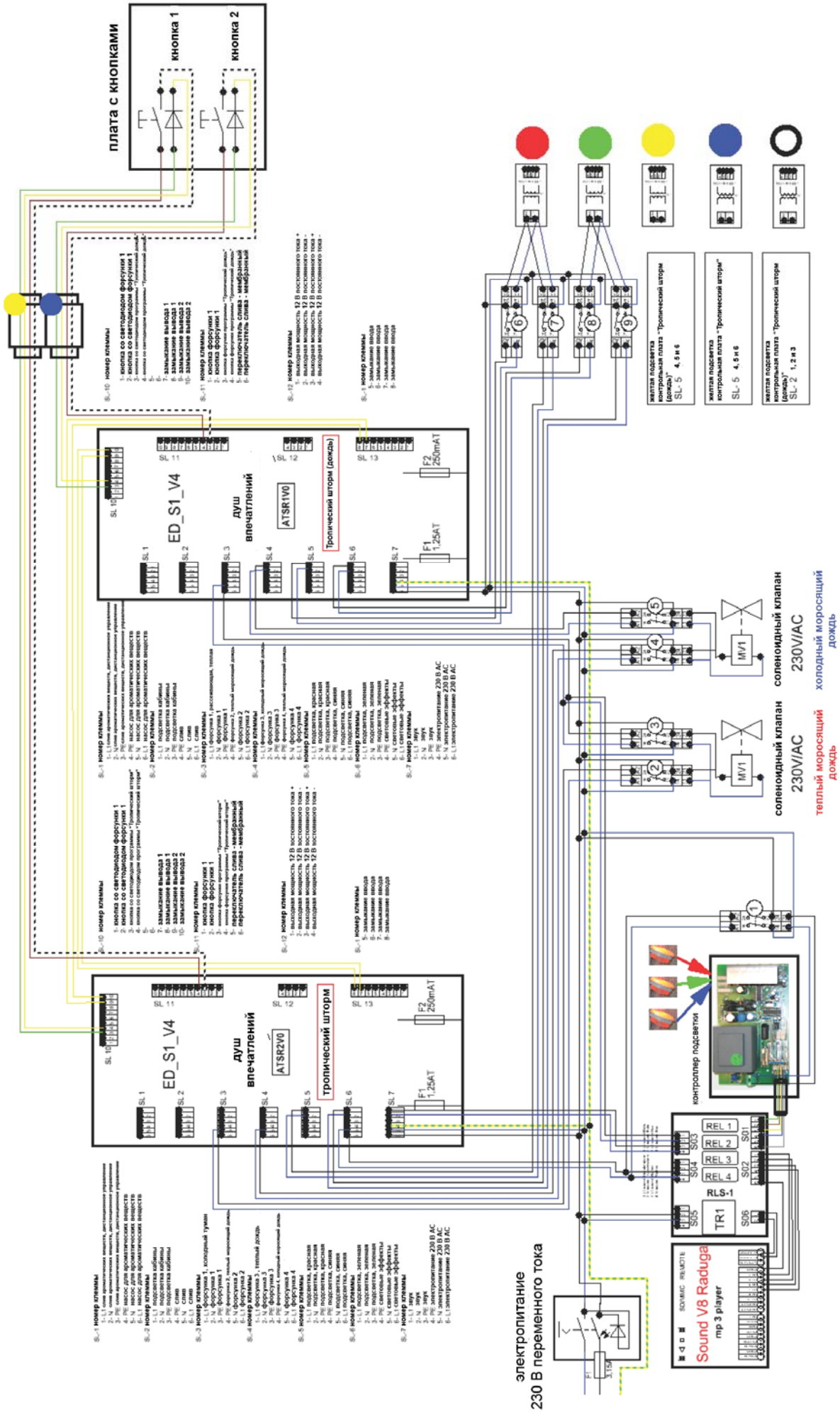

Релейная панель для контроля освещения и звука

контрольный сигнал
230 В переменного тока

электропитание
12В переменного тока

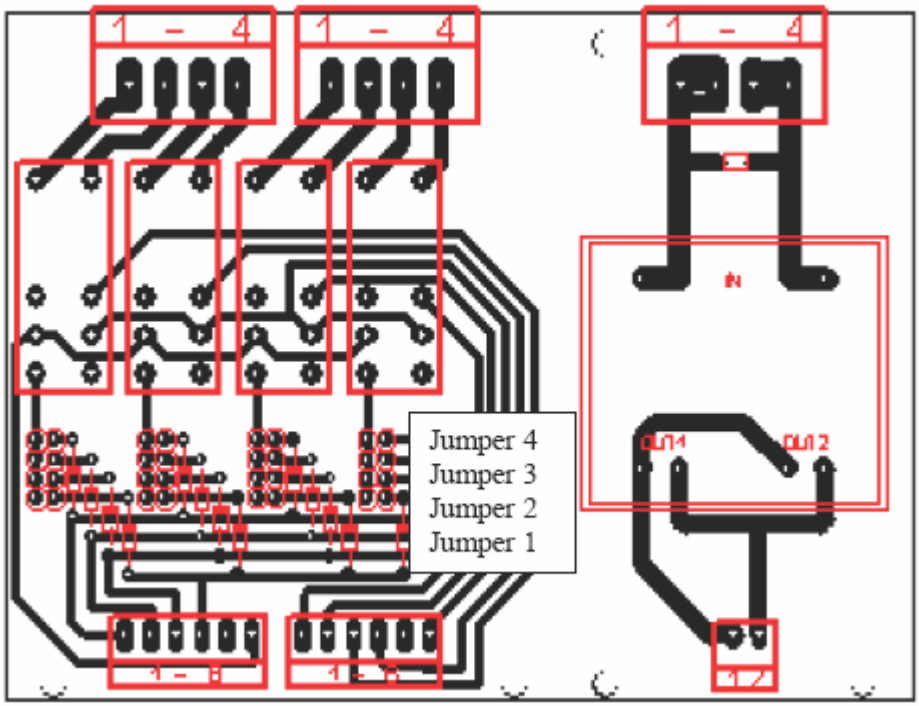

коннекторы освещение не-вольтовый

коннекторы MP3 плеер не-вольтовый

MP3 плеер

коннектор на релейной панели	**цвет провода контроллера освещения**	**джампер 1 на релейной панели (пример)**	**цвет подсветки / функция**
1	зеленый	1	подсветка выключена
2	коричневый	2	подсветка, синяя
3	желтый	3	подсветка, зеленая
4	синий	4	подсветка, красная
5	свободный	3+4	вспышки
6	серый / масса	2+4	изменение цвета подсветки красный - зеленый
		2+3+4	изменение цвета подсветки красный - зеленый – синий
		2+3	изменение цвета подсветки зеленый - синий

выходной коннектор на релейной панели	**реле**	**входной коннектор на релейной панели**	**коннекторы MP3 плеера**	**номер MP3 композиции на карте памяти**	
1	**4**	3+4	IN 1	14	вода
2	**3**	1+2	IN 2	13	гром
3	**2**	3+4	IN 3	7	шум моря
4	**1**	1+2	IN 4	11	пение птиц
5			свободный		
6			земля-масса	15	не может быть использована – применяется для отключения звука